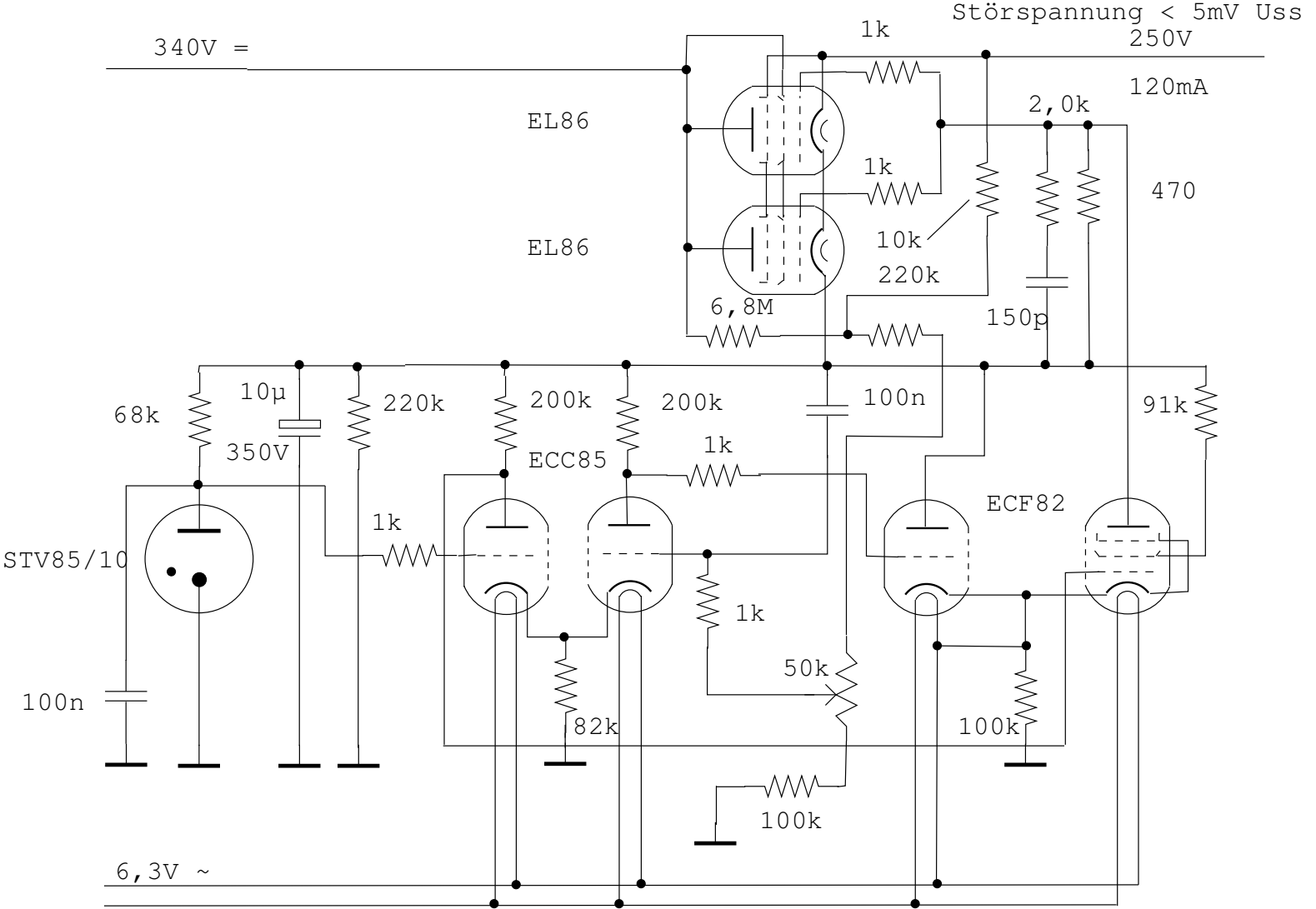
Störspannung < 5mV Uss
340V =
1k
250V
120mA
2,0k
EL86
1k
470
EL86
10k
220k
6,8M
150p
68k
10µ
350V
220k
200k
200k
100n
91k
ECC85
1k
ECF82
STV85/10
1k
1k
50k
100n
82k
100k
100k
6,3V ~