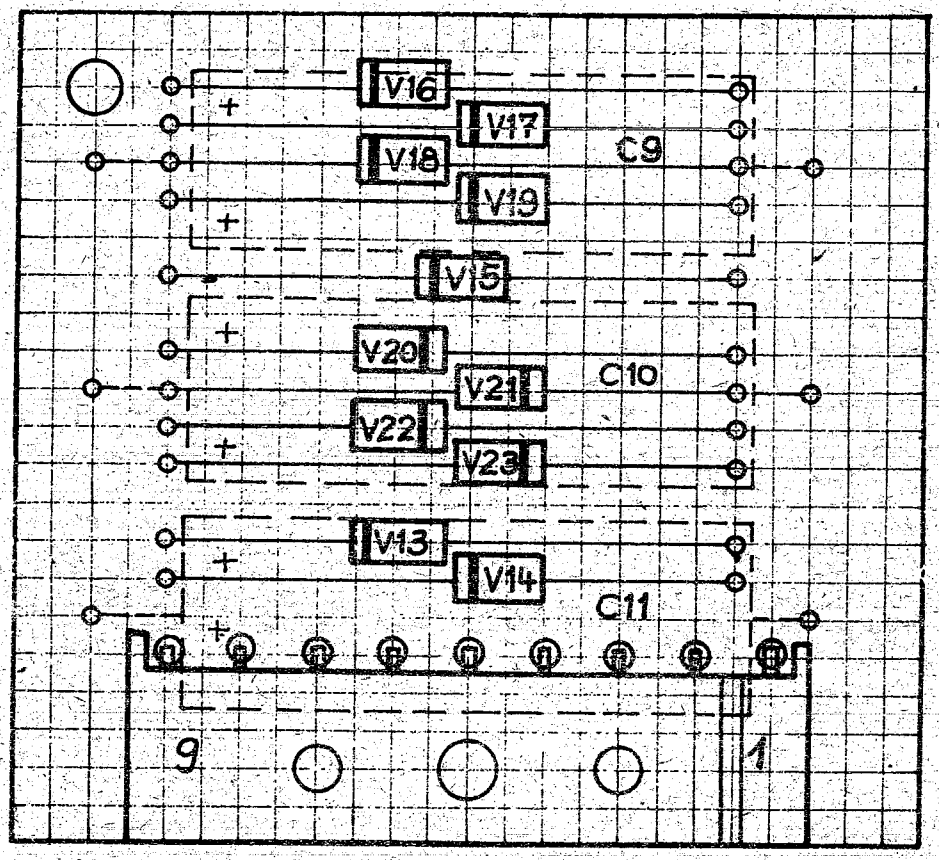

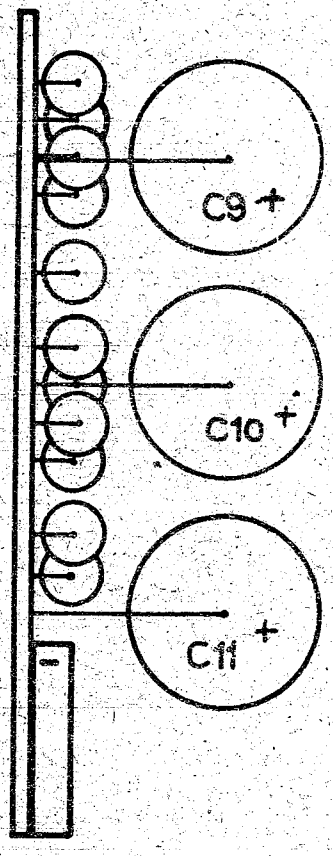

0a	NDS 016	28.6.84	Kühn
ÄZ	Mitteilung	Datum	Name

	Datum	Name
83		
Bearb.	10.8.	Deix
Konstr.	10.8.	Kühn
Technol.	1.3.	[illegible]
	1.3.	[illegible]
Stand.	13.7.84	[illegible]

Halbzeug/Werkstoff

zul. Abw. für Maße ohne Toleranzang.

Benennung **401.2 Belegungsplan**
Gleichrichterplatte

Maßstab 2:1

Bl.Anz. Bl.Nr.

Masse

Zeichnungs-Nr. 1.92.628028.5/09
63-262-8028-7

VEB Robotron
Büromaschinenwerk
Sömmerda

Ers. für

Ers. durch

EG 18

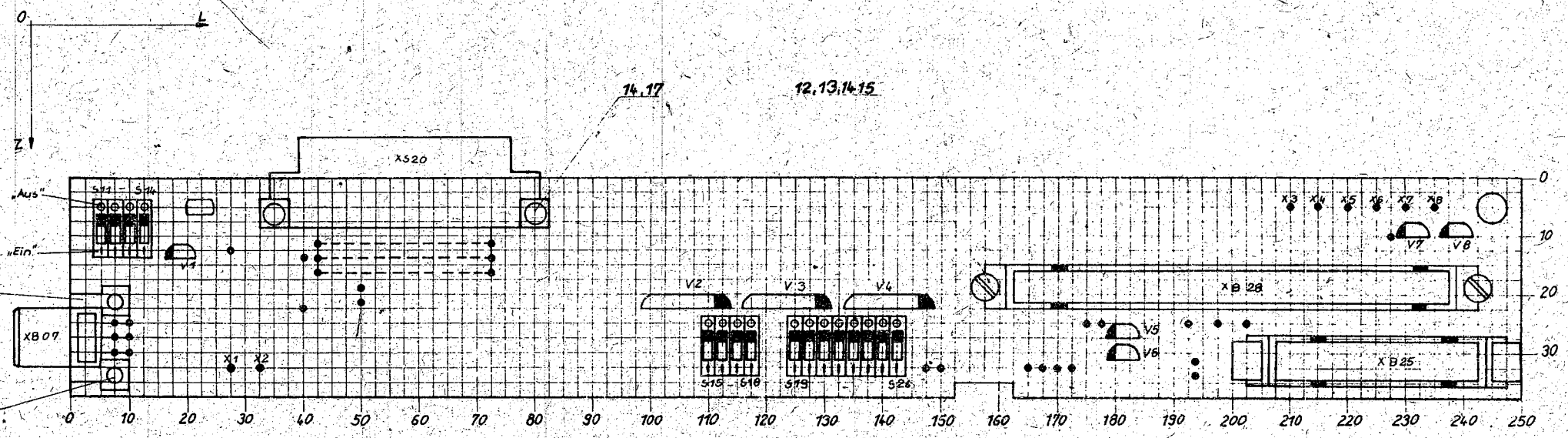

max. Bauhöhe = 16mm

Variante	nicht bestückt
10-262-7401-2	S11-S13, S15-S26 V2, V3, V4
10-262-7422-1	S11-S14, S17-S22 V3

Od	NDS 135	10.5.18	Ohrian	
Oc	NDS 120	7.3.85	Ohrian	
Az	Mitteilung	Datum	Name	

Halbzeug Werkstoff

zul. Abw. für Maße ohne Toleranzang

Benennung: 401.2 Belegungsplan
Adapterplatte

Maßstab: 2:1

Bl. Anz. Bl. Nr.

Masse

1985	Datum	Name
Bearb.	21.01	Nicuau
Konstr.	21.01.	Teucherdt
Technol.		
Stand.	12.3.85	Pickhardt

Zeichnungs-Nr: 1.32.6274 01.2/09

63-262-7401-4

Ers. für Orig. gl. Nr. vom 21.06.84 Ers. durch

VEB Robotron
Büromaschinenwerk
Sömmerda
EG 19

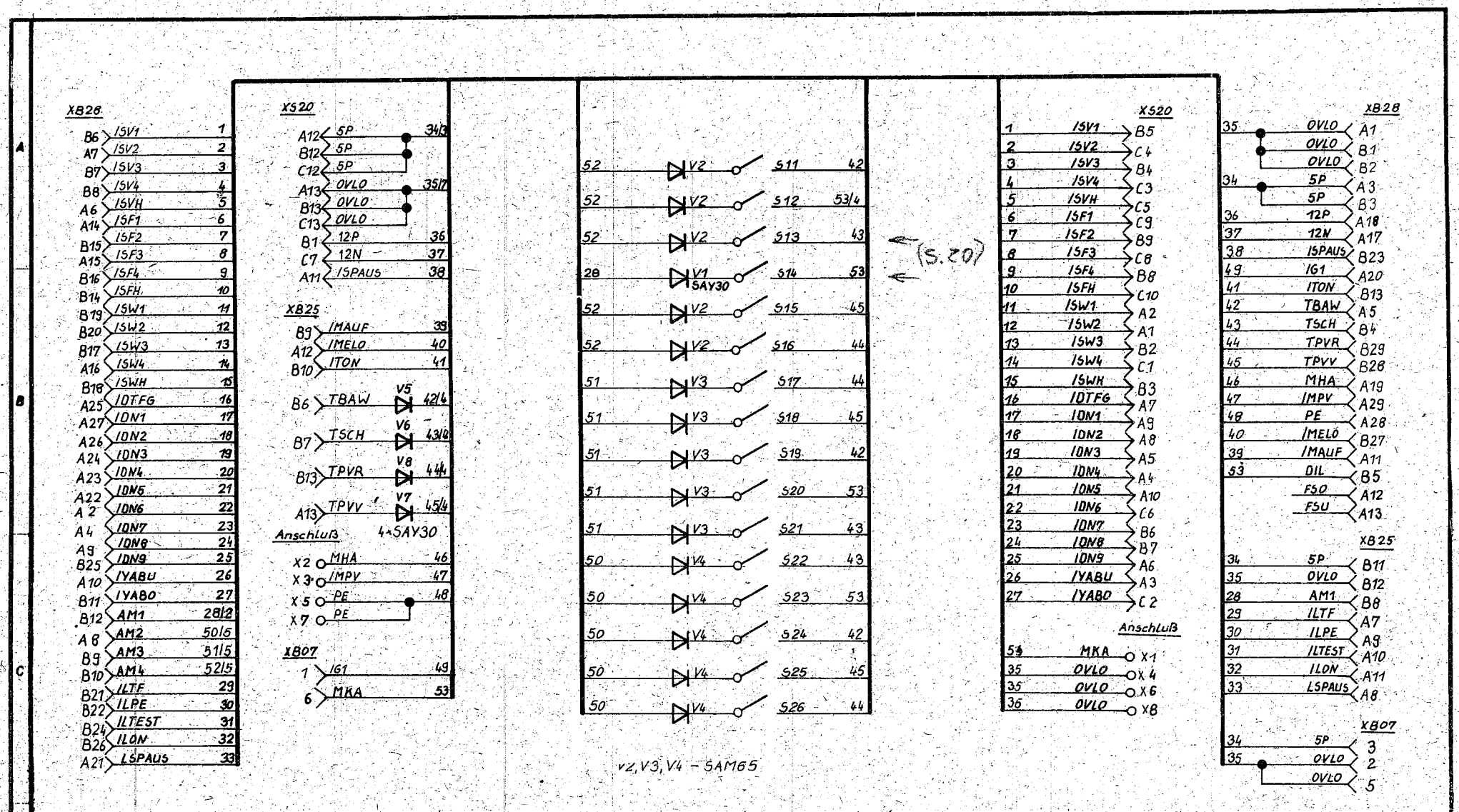

Variante	nicht bestückt
10-262-7401-2	S11-S13, S15-S26 V2, V3, V4
10-262-7422-1	S11-S14, S17-S22 V3

0d	NDS 135	10.5.85	Alm.	
0c	NDS 120	7.3.85	Alm.	
0b	NDS 003	14.6.84	Alm.	
ÄZ	Mitteilung	Datum	Name	

Halbzeug/Werkstoff

zul. Abw. für Maße ohne Toleranzang.

Benennung **201.1 Stromlaufplan**
Adapterplatte

Maßstab | Bl. Anz. | Bl.Nr.

Masse

1984	Datum	Name
Bearb.	13.03.	Alm
Konstr.	14.03.	Teucherdt
Technol.		
Stand.	26.6.84	Richtarch

Zeichnungs-Nr. **1.92.627401.2/04**
56-262-7401-0

VEB Robotron Büromaschinenwerk Sömmerda

Ers. für | Ers. durch

EG18

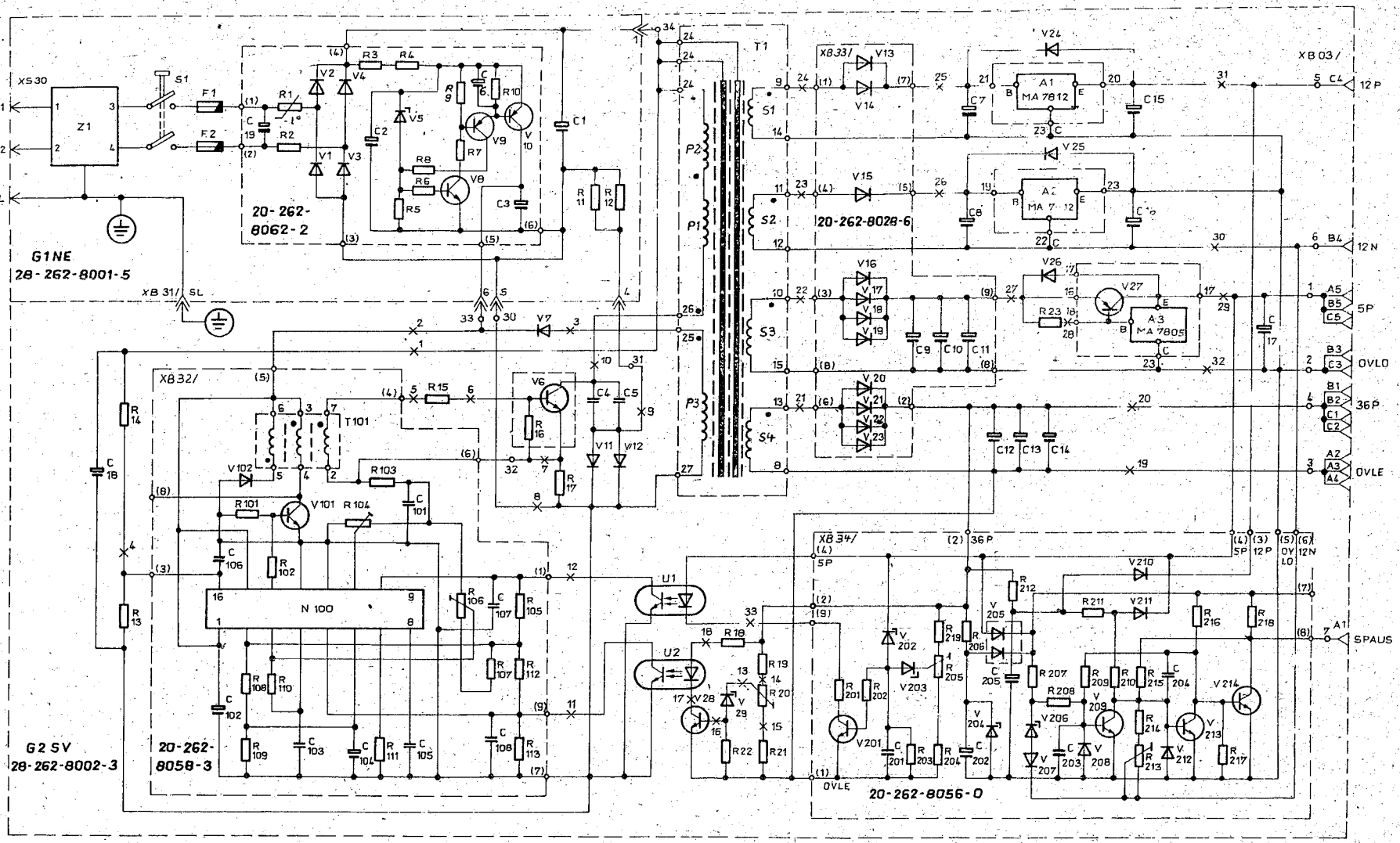

Halbzeug; Werkstoff		zul. Abw. für Maße ohne Toleranzang.	
Benennung	**201.1 Stromlaufplan** Netzteil, Schalterdrucker	Maßstab	Bl. Anz. Bl. Nr.
0a ND5 016 Änderung Mitteilung	28.6.84 Datum	Name	Masse
Bearb. 19.3.84	Name	Zeichnungs-Nr. 1.92.628000.2/04 56-262-8000-0	VEB Robotron Büromaschinenwerk Sömmerda
Konstr. 18.6.	Kühn	Ers. für	Ers. durch
Technol.			
Stand. 18.7.84			

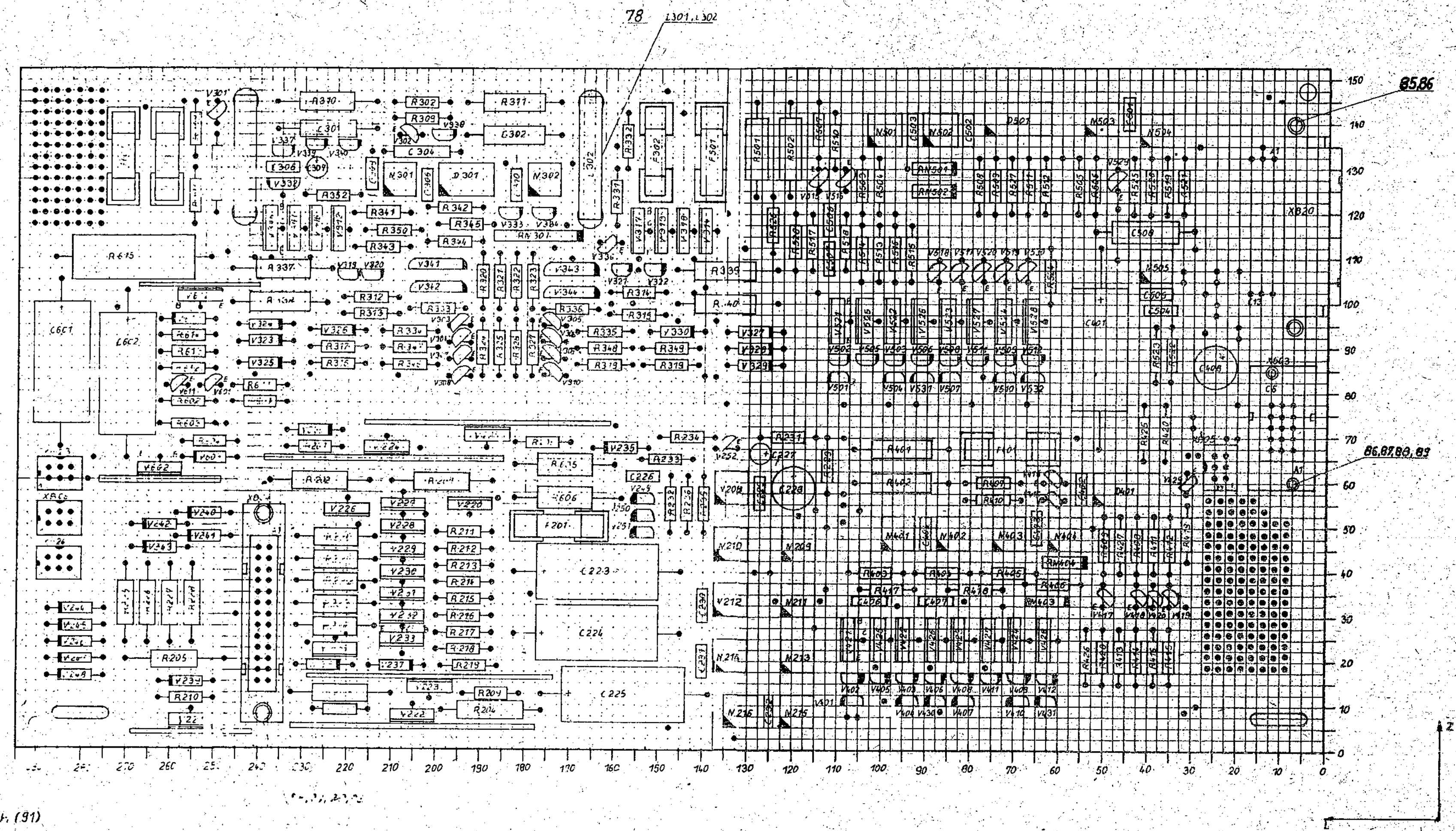

Einbaulage Kühlblech (91)

V221,

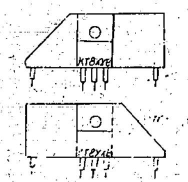

V612

Abbiegevorschrift

SD 335/SD337/SD338
V311 bis V3..
V421 bis V428
V521 bis V528
V220

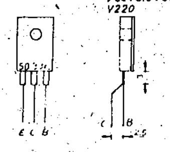

Abbiegen nach innen

KT829 B
V226 bis V234
V602, V612

KT853 B
V221 bis V225

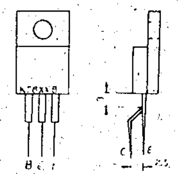

Steckerbelegung 36P

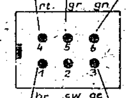

(Blick auf ...)

X503

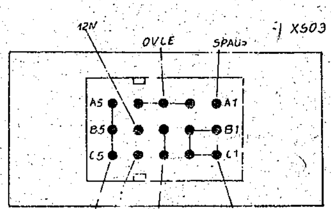

max. Bauhöhe 22,5mm

0d	NDS 080	24.10.84	Benennung: 401.2 Belegungsplan Steckeinheit-Leistung	
Az	Mitteilung	Datum / Name		
1984	Datum	Name	Zeichnungs-Nr.: 1.92.627200.2/09	VEB Robotron Büromaschinenwerk Sömmerda
Bearb.	26.09.		63-262-7200-4	
Konstr.	27.09.	Rubelowski R.		
Techn.				
Stand			Ers. für 63-262-7200-...	Ers. durch	E618

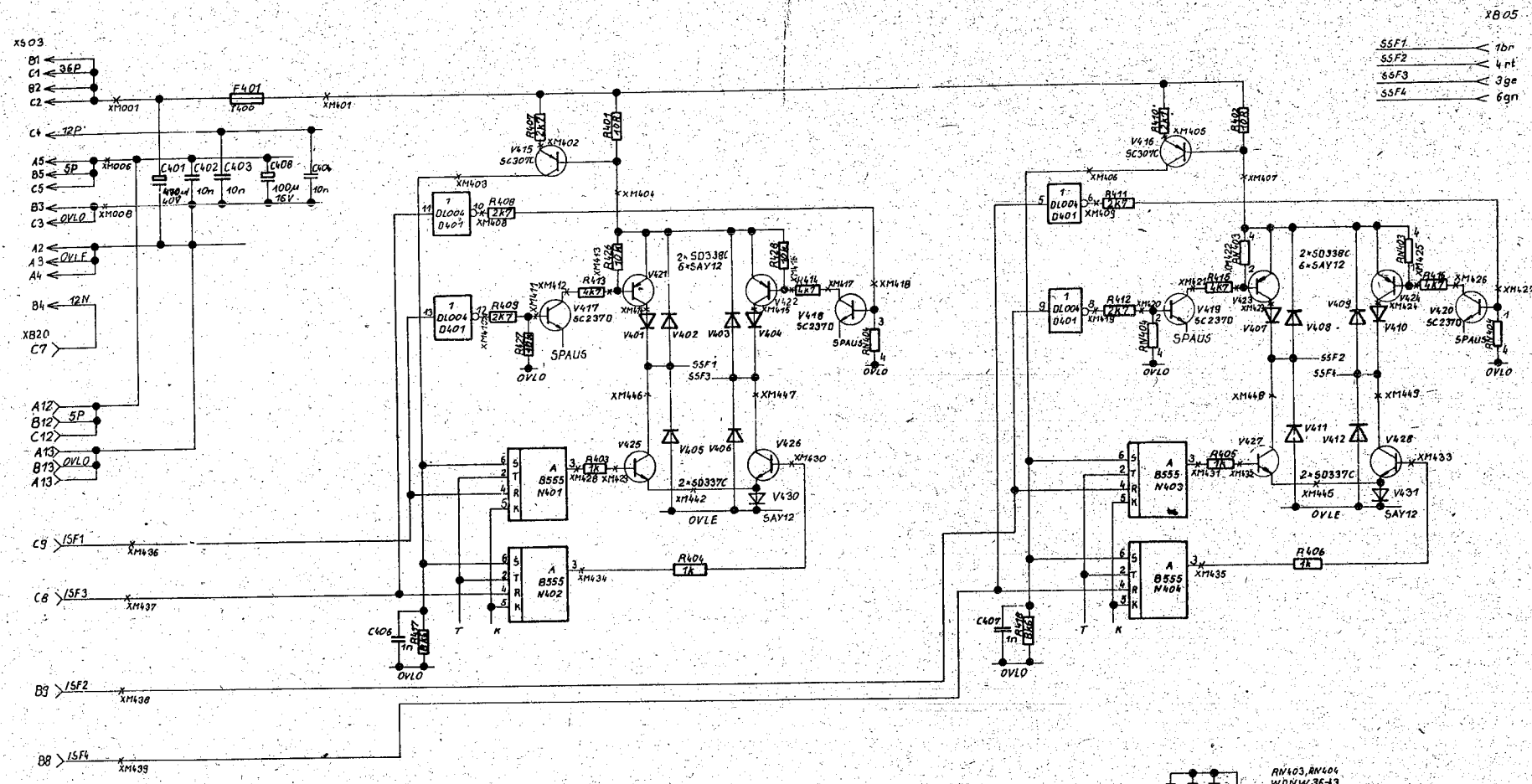

SPAUS (4) ——— SPAUS

T (4) ——— T

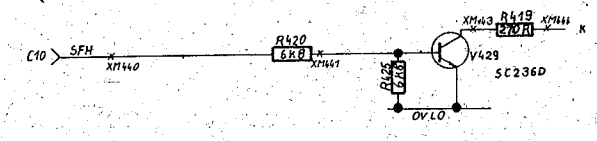

U8	Baustein-Anschluß D401	N401 N402 N403 N404
U11		8
5P	14	
OVLO	7	1

0c	NDS 080	24.10.84	Wimann
0b	NDS 015	26.6.84	Wimann
1984			
	01.03.	Wimann	
	22.03.	Beintner	

28.6.84 Pickhardt

Halbzeug/Werkstoff

Benennung: **201.1 Stromlaufplan**

StE-Leistung/Endlosformular antrieb

Bestellnummer: 1.92.627200.2/04

56-262-7200-0

zul. Abw. für Maße ohne Toleranzang.

Maßstab | Bl. A

Masse

VEB Robotron Büromaschinenwerk Sömmerda

EG18

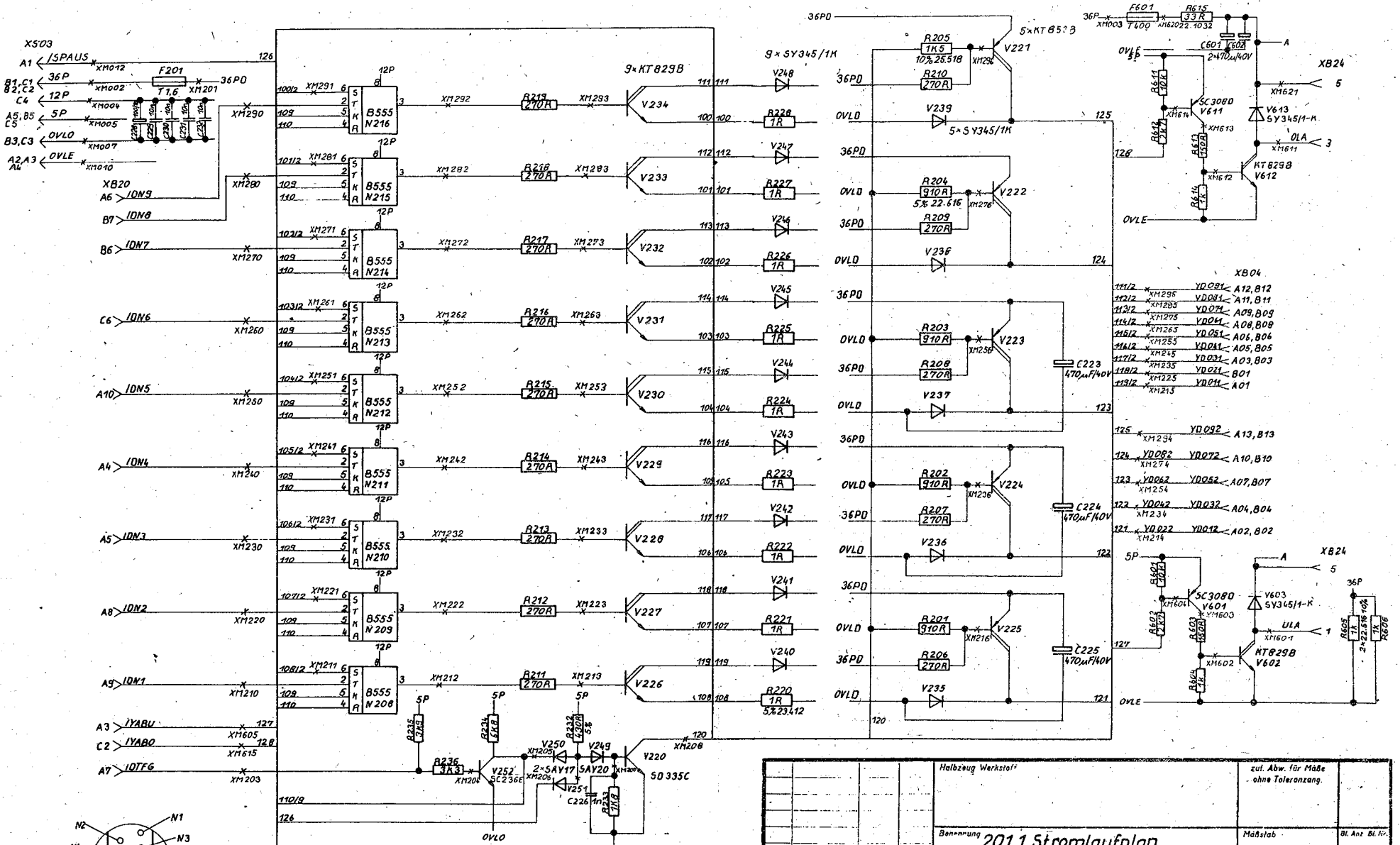

Oc	NDS 080	24.10.84	Allmann	Halbzeug Werkstoff	zul. Abw. für Maße ohne Toleranzang.
Ob	NDS 015	26.6.84	Allmann	Benennung: 201.1 Stromlaufplan	Maßstab: 4 : 1
AZ	Mitteilung	Datum	Name	StE-Leistung/Druckendstufen – Magnetansteuerung	Bl. Anz. Bl. Nr.
1984	Datum	Name			Masse
Bearb.	26.03	Allmann		Zeichnungs-Nr: 1.92.627200.2/04	VEB Robotron Büromaschinenwerk Sömmerda
Konstr.	26.03.	Rubelowski		56-262-7200-0	
Technol.				Ers. für:	EG 18
Stand.	28.6.84 Richard			Ers. durch:	

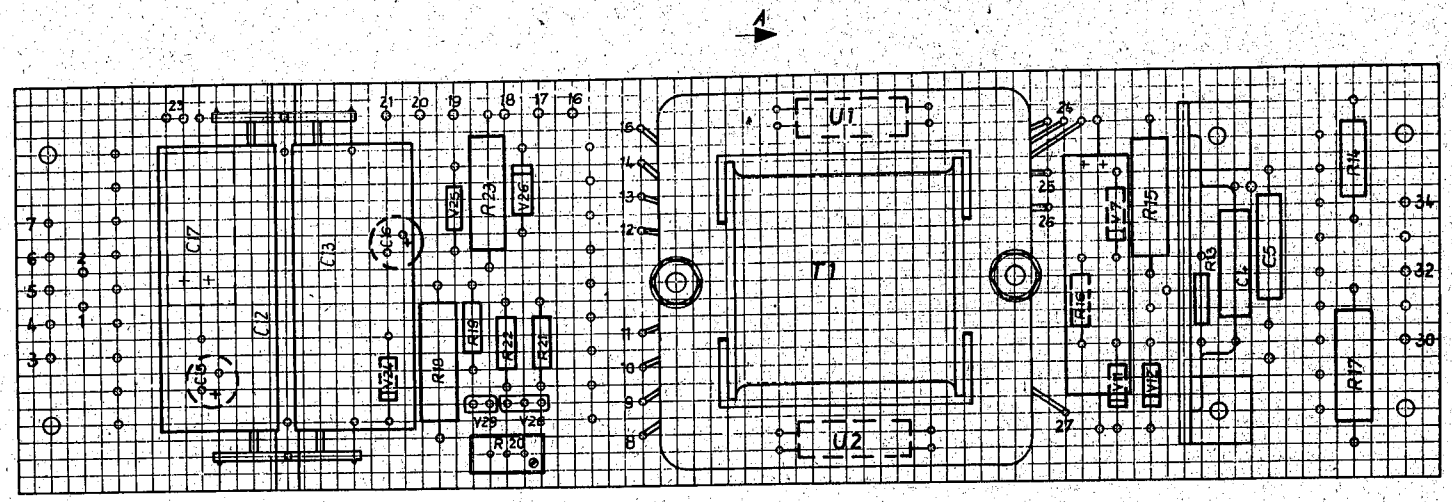

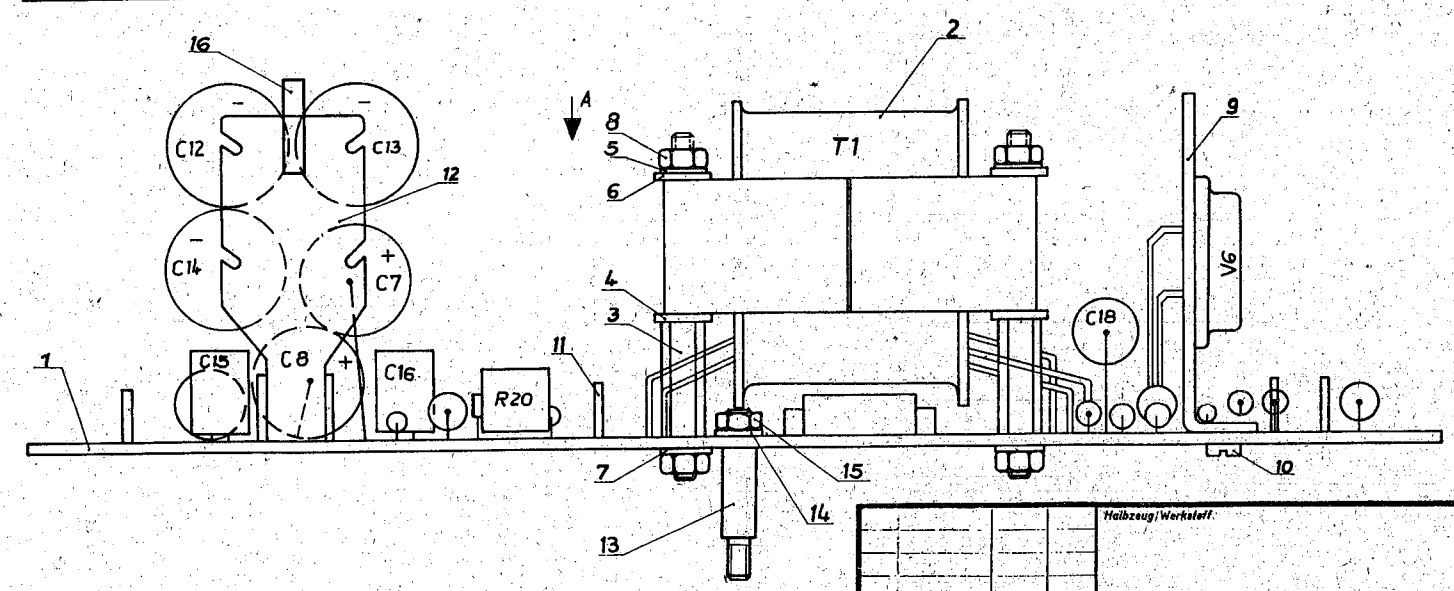

				Halbzeug/Werkstoff	zul. Abw. für Maße ohne Toleranzang.
				Benennung: 4012 Belegungsplan Transverterleiterplatte	Maßstab: 2:1
0a	N05 035	137.81			Bl. Ans. Bl. Nr.
ÄZ	Mitteilung	Datum	Name		Masse
84	Datum	Name		Zeichnungs-Nr. 1.92.628060.5/09	VEB Robotron Büromaschinenwerk Sömmerda FG 18
Bearb.	25.06.			63-262-8060-7	
Konstr.	25.06.	Kühn			
Technol.				Ers. für	Ers. durch
Standz.	17.7	Bauer			

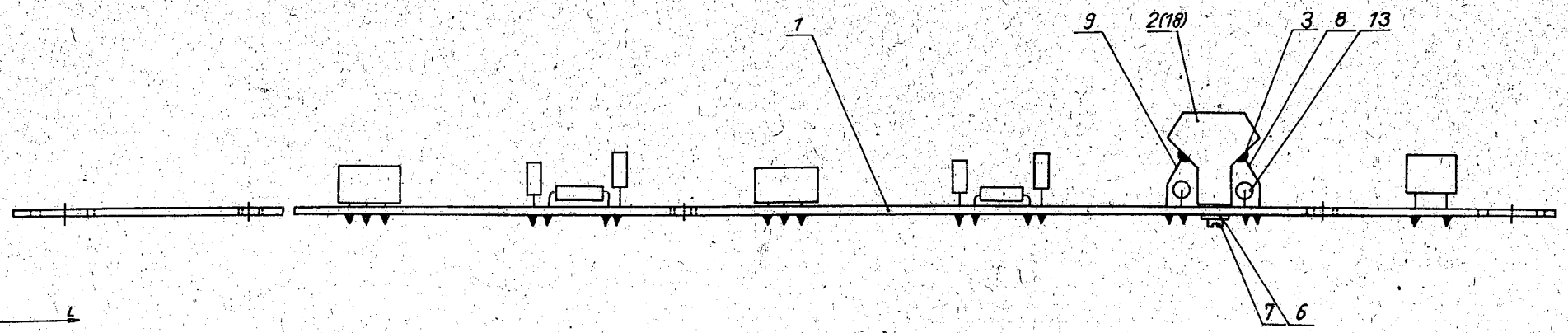

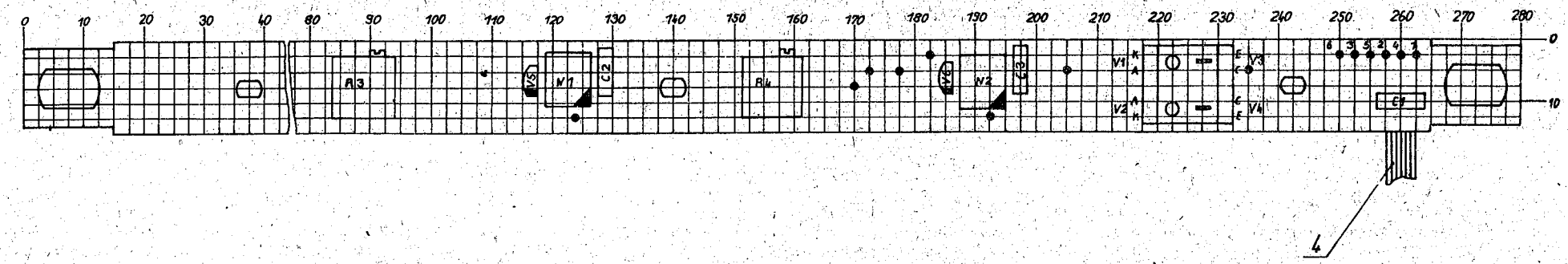

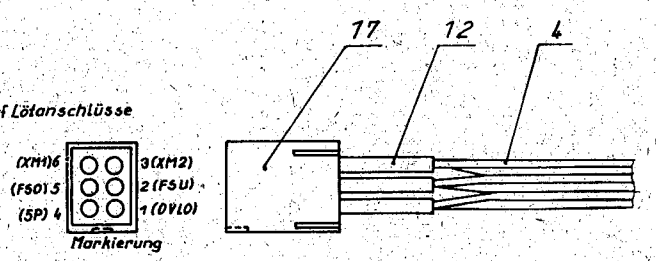

Oc	ND5 003	14.6.84		Halbzeug/Werkstoff	zul. Abw. für Maße ohne Toleranzang.
ÄZ	Mitteilung	Datum	Name		
1984	Datum	Name		Benennung: 401.2 Belegungsplan, Lichtschranke, rechts	Maßstab 2:1 / Bl. Anz. / Bl. Nr.
Bearb.	05.06.				Masse
Konstr.	15.06.	Beintner		Zeichnungs-Nr. 192.627300.3/09	VEB Robotron Büromaschinenwerk Sömmerda
Technol.	07.6.			63-262-7300-5	
Stand.				Ers. für / Ers. durch	EG10

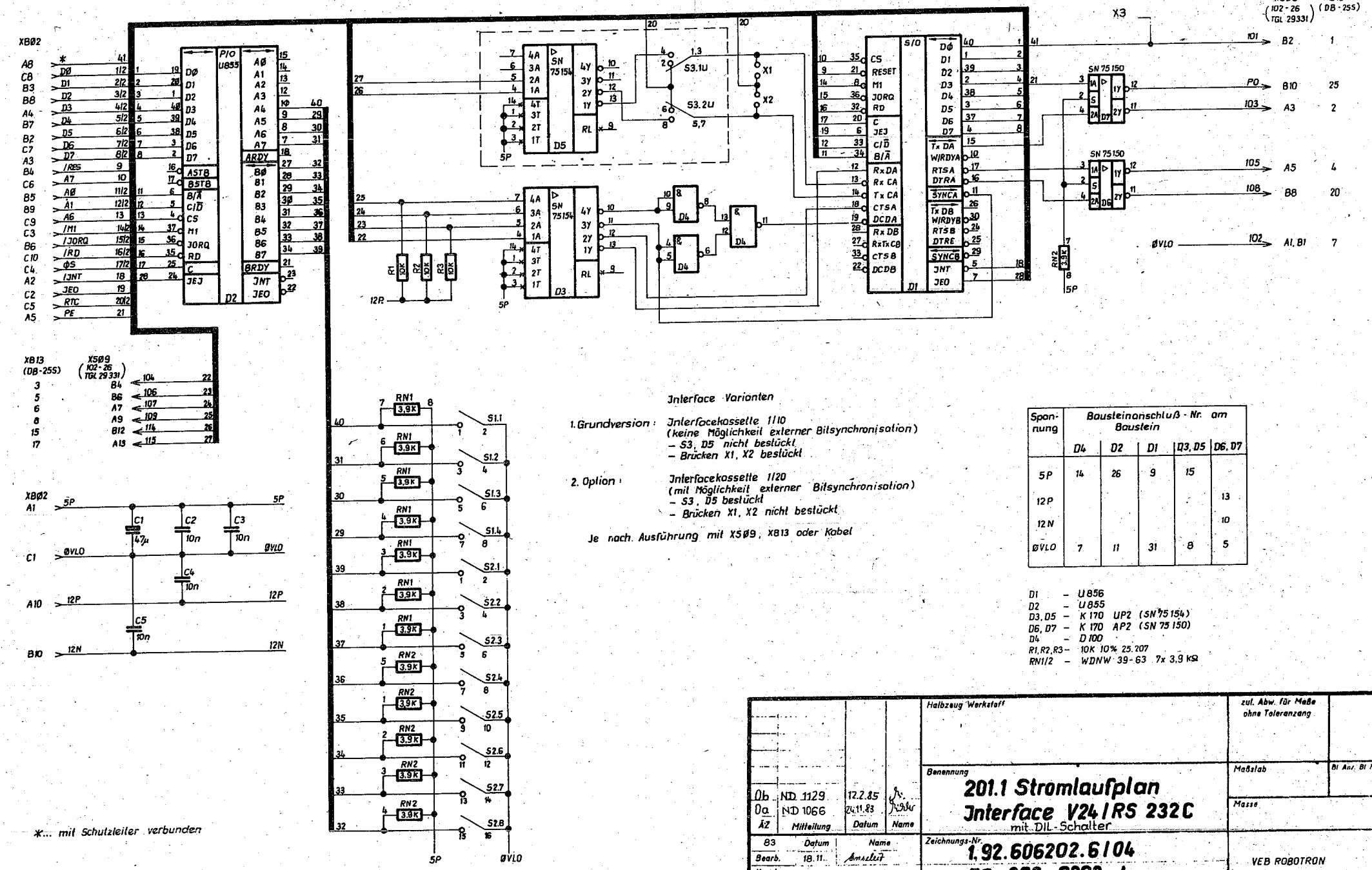

*... mit Schutzleiter verbunden

Interface Varianten

1. Grundversion: Interfacekassette 1110
(keine Möglichkeit externer Bitsynchronisation)
- S3, D5 nicht bestückt
- Brücken X1, X2 bestückt

2. Option: Interfacekassette 1120
(mit Möglichkeit externer Bitsynchronisation)
- S3, D5 bestückt
- Brücken X1, X2 nicht bestückt

Je nach Ausführung mit XS09, XB13 oder Kabel

Spannung	Bausteinanschluß - Nr. am Baustein				
	D4	D2	D1	D3, D5	D6, D7
5P	14	26	9	15	
12P					13
12N					10
ØVLO	7	11	31	8	5

D1 – U856
D2 – U855
D3, D5 – K 170 UP2 (SN 75154)
D6, D7 – K 170 AP2 (SN 75150)
D4 – D100
R1, R2, R3 – 10K 10% 25.207
RN1/2 – WDNW 39-63 7x 3,9 kΩ

0b	ND 1129	12.2.85	
0a	ND 1066	24.11.83	
ÄZ	Mitteilung	Datum	Name

	Datum	Name
83		
Bearb.	18.11.	
Konstr.	6.12.	Hubert
Technol.		
Stand.	19.14.83	Pickhardt

Halbzeug Werkstoff

zul. Abw. für Maße ohne Toleranzang.

Benennung
201.1 Stromlaufplan
Interface V24/RS 232C
mit DIL-Schalter

Maßstab

Bl. Anz. Bl. Nr.

Masse

Zeichnungs-Nr.
1.92.606202.6/04
56-260-6202-4

Ers. für
gl. Nr. vom 26.4.83

Ers. durch

VEB ROBOTRON
Büromaschinenwerk
Sömmerda

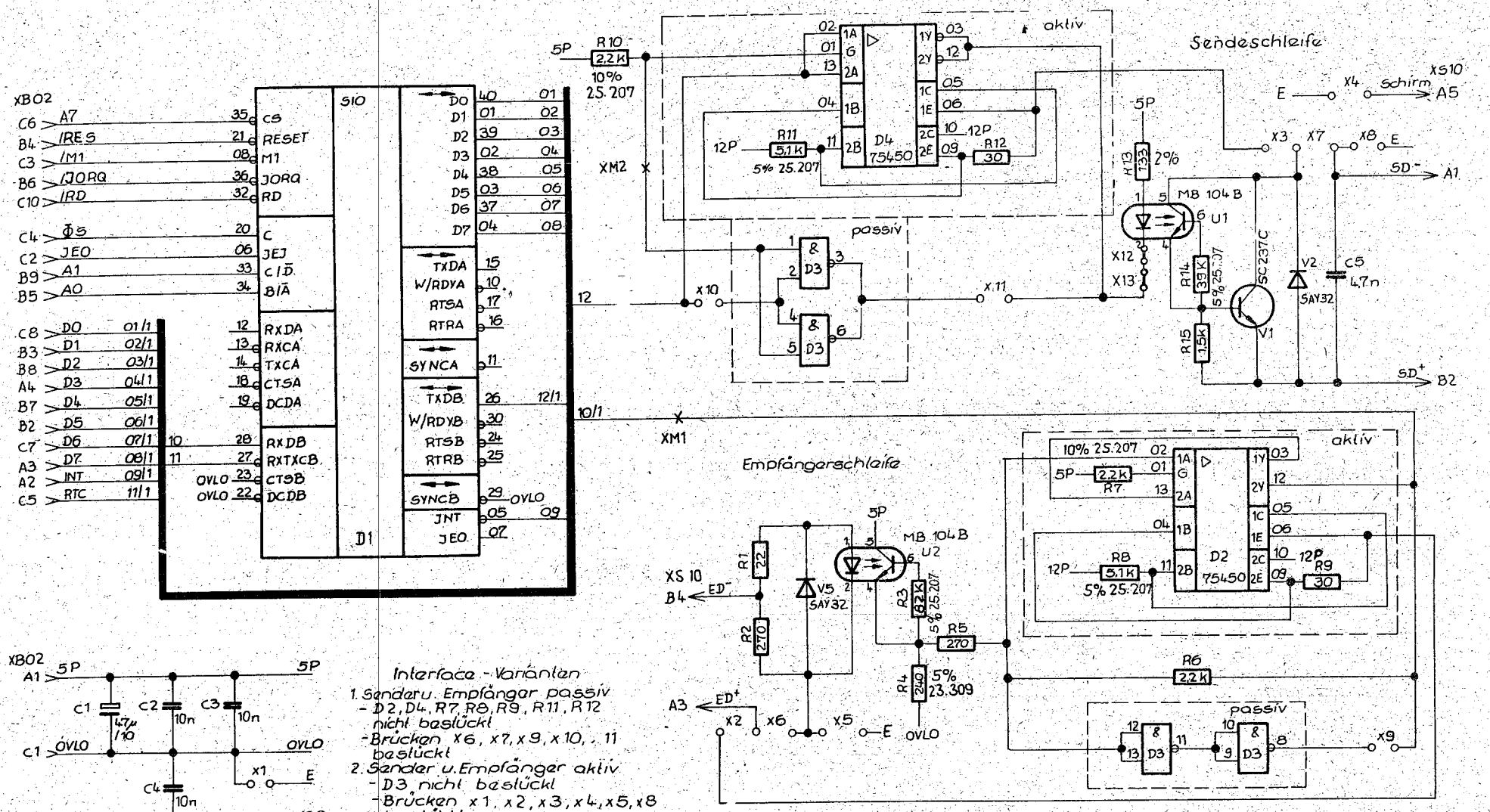

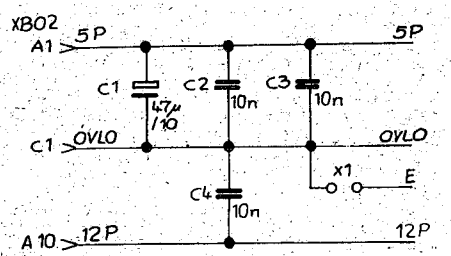

Spannung	Bausteinanschluß-Nr am Baustein	
	D1	D2, D3, D4
5P	9	14
OVLO	31	7

D1 – U 856
D2, D4 – SN 75450
D3 – D 100
SWF nicht gekennzeichnet 5% 23.207
—x— ≙ XM ≙ Meßpunkt

Interface-Varianten

1. Sender u. Empfänger passiv
   - D2, D4, R7, R8, R9, R11, R12 nicht bestückt
   - Brücken x6, x7, x9, x10, x11 bestückt
2. Sender u. Empfänger aktiv
   - D3 nicht bestückt
   - Brücken x1, x2, x3, x4, x5, x8 bestückt

3/5 Sender aktiv u. Empfänger passiv
- D2, R7, R8, R9 nicht bestückt
- Brücken x1, x3, x6, x8, x9 bestückt
- Brücke x4 bei Var. 5 bestückt

4/6 Sender passiv u. Empfänger aktiv
- D4, R11, R12 nicht bestückt
- Brücken x1, x2, x5, x7, x10, x11 bestückt
- Brücke x4 bei Var. 6 bestückt

Var. 1	10-260-6222-7
2	10-260-6223-5
3	10-260-6224-3
4	10-260-6225-1
5	10-260-6230-7
6	10-260-6232-3

Änderungsdienst			
0a	ND 1084	8.5.84	
0	ND 1023	27.4.83	
AZ	Mitteilung	Datum	Name

	Datum	Name
83		
Bearb.	14.4.	Heinrich
Konstr.		Hubert
Technol.		
Stand.	2.5.83	Eckhardt

Halbzeug/Werkstoff

zul. Abw. für Maße ohne Toleranzang.

Benennung

201.1 Stromlaufplan Interface JF55

Maßstab

Blattanz.-Blattnr.

Masse

Zeichnungs-Nr.

1.92.606222.7/04
56-260-6222-5

Ers. für

Ers. durch

VEB ROBOTRON Büromaschinenwerk Sömmerda

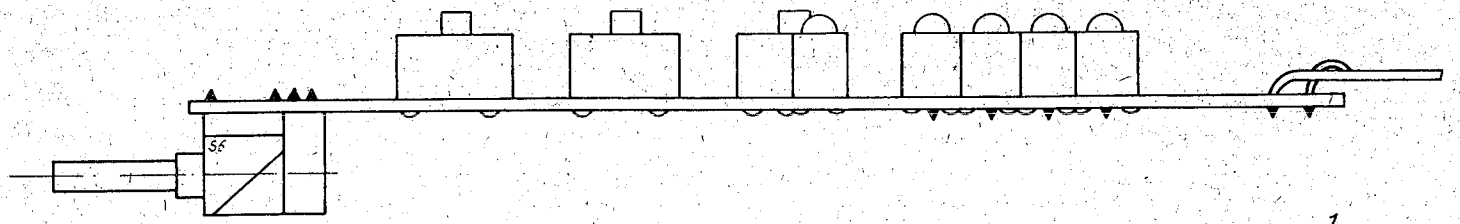

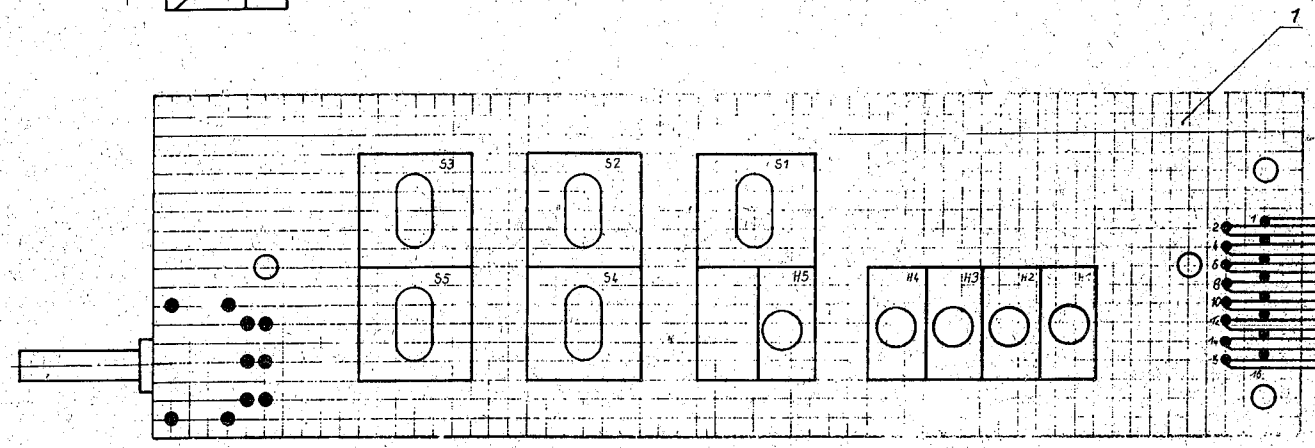

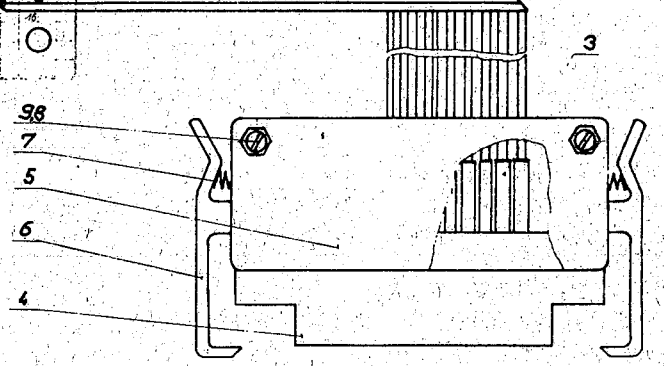

Anschlußbelegung
Steckerleiste

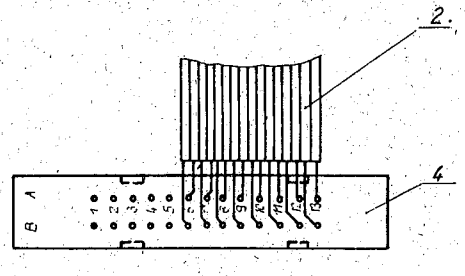

			Halbzeug Werkstoff	zul. Abw. für Maße ohne Toleranzang.	
0b NDS085		24.10.84	Benennung **401.2 Belegungsplan** Bedienfeld, kpl	Maßstab 2:1	Bl Anz Bl
0a NDS003		14.6.84		Masse	
NZ	Änderung	Datum	Name		
1984	Datum				
Verb.	23.02		HeP	Zeichnungs-Nr. 1.92.627704.8/09 63-262-7704-1	VEB Robotron Büromaschinenwerk Sömmerda
	28 CL				
	26.6.84	Hoffmann			EG18

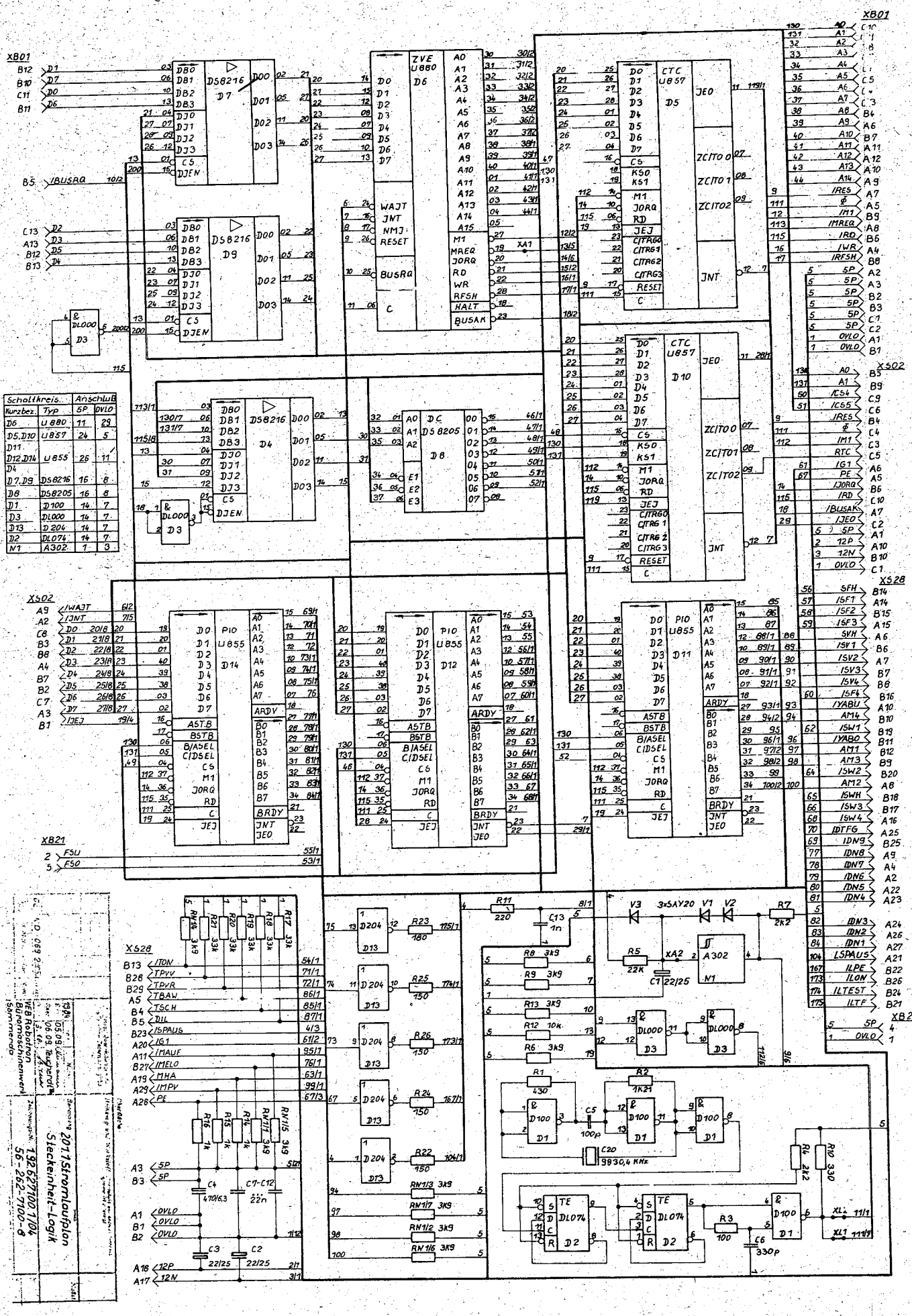
XB01
XS02
XS28
XB21
D7 DS8216
D9 DS8216
D4 DS8216
D8 DS8205
D3 DL000
ZVE U880 D6
CTC U857 D5
CTC U857 D10
PIO U855 D14
PIO U855 D12
PIO U855 D11
D1 D100
D2 DL074
A302 M1
IBUSRQ
WAJT
INT
NMI
RESET
BUSRQ
IBUSAK
IRES
IM1
IMREQ
IRD
IWR
IRFSH
IJEO
IZCITO0
IZCITO1
IZCITO2
IJNT
RTC
IG1
PE
IJORQ
IVABU
IVABO
IDTFG
IDN9
IDN8
IDN7
IDN6
IDN5
IDN4
IDN3
IDN2
IDN1
ISPAUS
ILPE
ILON
ILTEST
ILTF
ISFH
ISF1
ISF2
ISF3
ISV1
ISV2
ISV3
ISV4
ISF4
IAM4
ISW1
IAM1
IAM3
ISW2
IAM2
ISWH
ISW3
ISW4
ITON
TPVV
TPVR
TBAW
TSCH
DIL
IMAUF
IMELO
MHA
IMPV
12P
12N
OVLO
F5U
F50
R11 220
C13 1n
R7 2k2
R5 22k
C7 22/25
R8 3k9
R9 3k9
R13 3k9
R12 10k
R6 3k9
R1 430
R2 1k21
C5 100p
C20 9830,4 kHz
R4 2k2
R10 330
R3 100
C6 330p
XL1
R23 180
R25 150
R26 150
R24 150
R22 150
RN1/3 3k9
RN1/7 3k9
RN1/2 3k9
RN1/6 3k9
R16 1k
R15 1k
R14 1k
RN1/1 3k9
RN1/5 3k9
C4 470/6,3
C7-C12 22n
C3 22/25
C2 22/25
V3 3xSAY20
V1
V2
Schaltkreis.. Anschluß
Kurzbez. Typ 5P 0VLO
D6 U880 11 29
D5,D10 U857 24 5
D11
D12,D14 U855 26 11
D4
D7,D9 DS8216 16 8
D8 DS8205 16 8
D1 D100 14 7
D3 DL000 14 7
D13 D204 14 7
D2 DL074 14 7
N1 A302 1 3
2017 Stromlaufplan
Steckeinheit-Logik
132 627100 1/04
56-262-7100-0
VEB Robotron
Büromaschinenwerk
Sömmerda

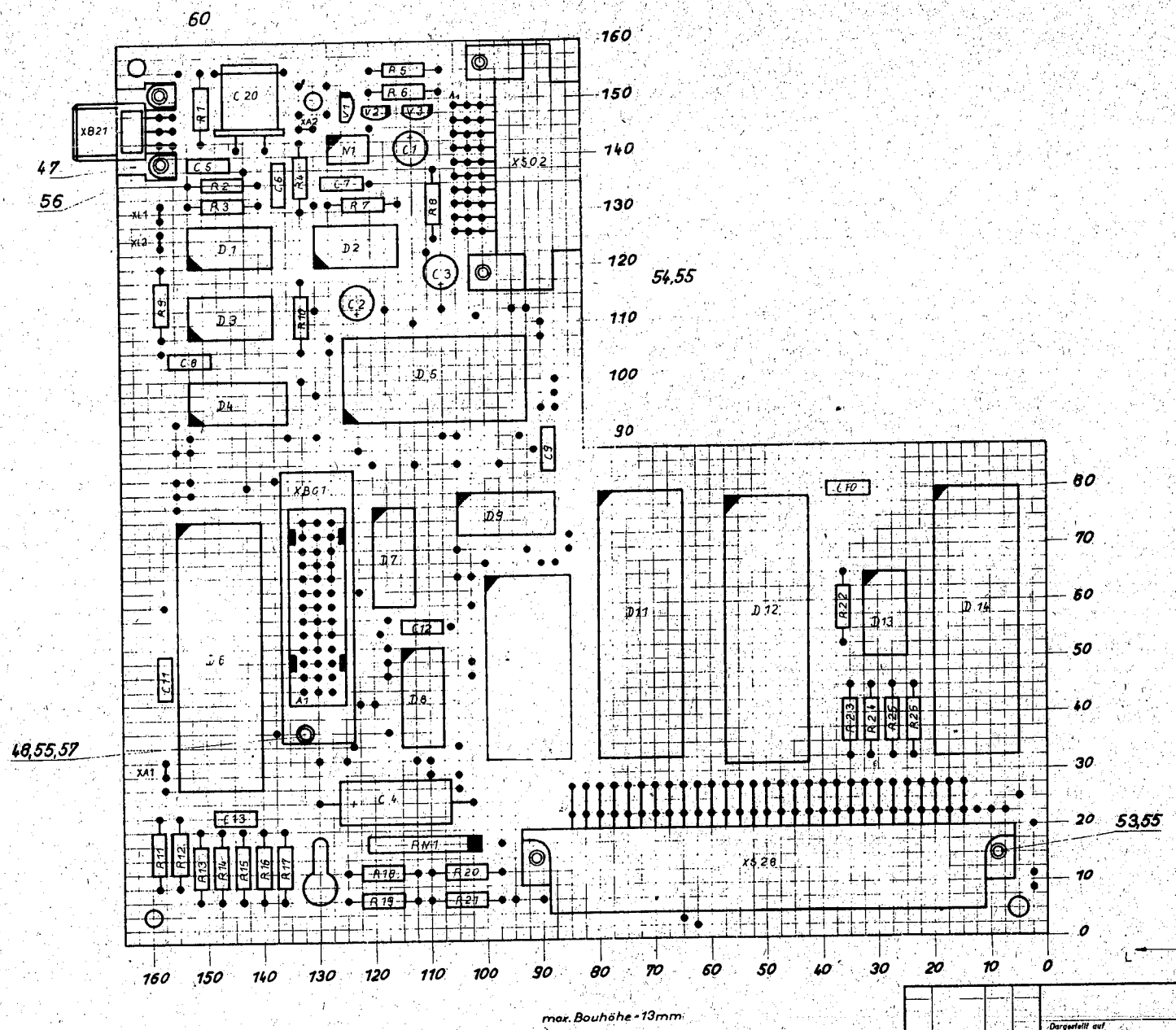

				Dargestellt auf			
				1984	Tag	Name	Benennung 401.2. Belegungsplan
				Gez.	23.08	Ohlemann	Steckeinheit-Logik
				Gepr.	23.08	Teuchert	
0 d	VDS 069	2.1-3	Kuhl	St. gepr.		Bauer	
Ausgabe	Änd. Mitt.-Nr.	Dat.	Name	VEB Robotron Büromaschinenwerk Sömmerda			1.92.627100.1/09
							63-262-7100-3
				EG18			Ersatz für gl. Orig. vom 14.3.84

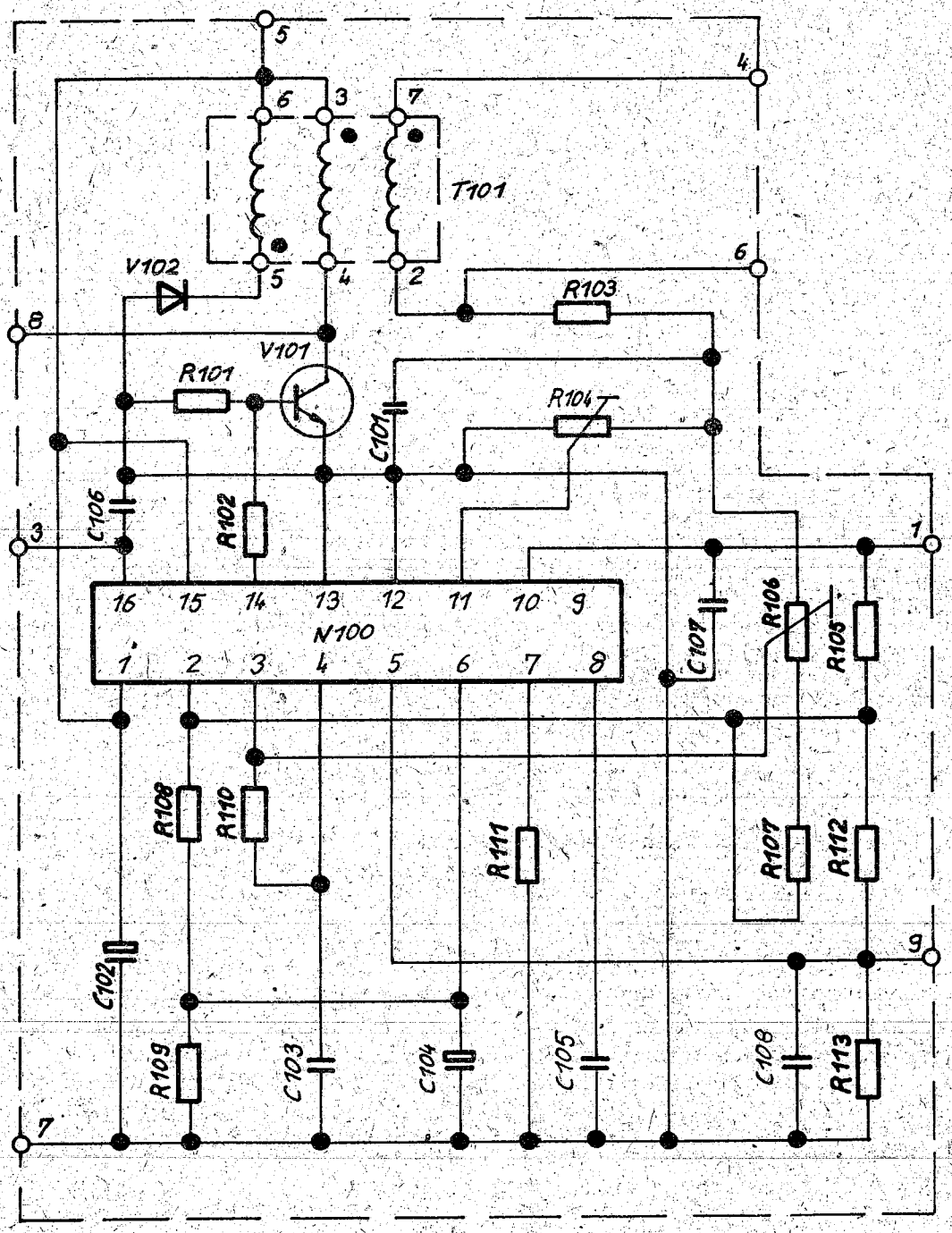

				Halbzeug/Werkstoff	zul. Abw. für Maße ohne Toleranzang.
				Benennung 201.1 Stromlaufplan Regelschaltung	Maßstab / Bl.Anz. Bl.Nr.
0a.	NDS 016	28.6.84	Hallier		Masse
ÄZ	Mitteilung	Datum	Name		
1984	Datum	Name		Zeichnungs-Nr. 1.92.628058.2/04	VEB Robotron Büromaschinenwerk Sömmerda
Bearb.	17.02.	Meuner		56-262-8058-0	
Konstr.		Beintner			
Technol.	1.3.	Jantke		Ers. für / Ers. durch	EG18
Stand.	13.7.84	Fischardt			

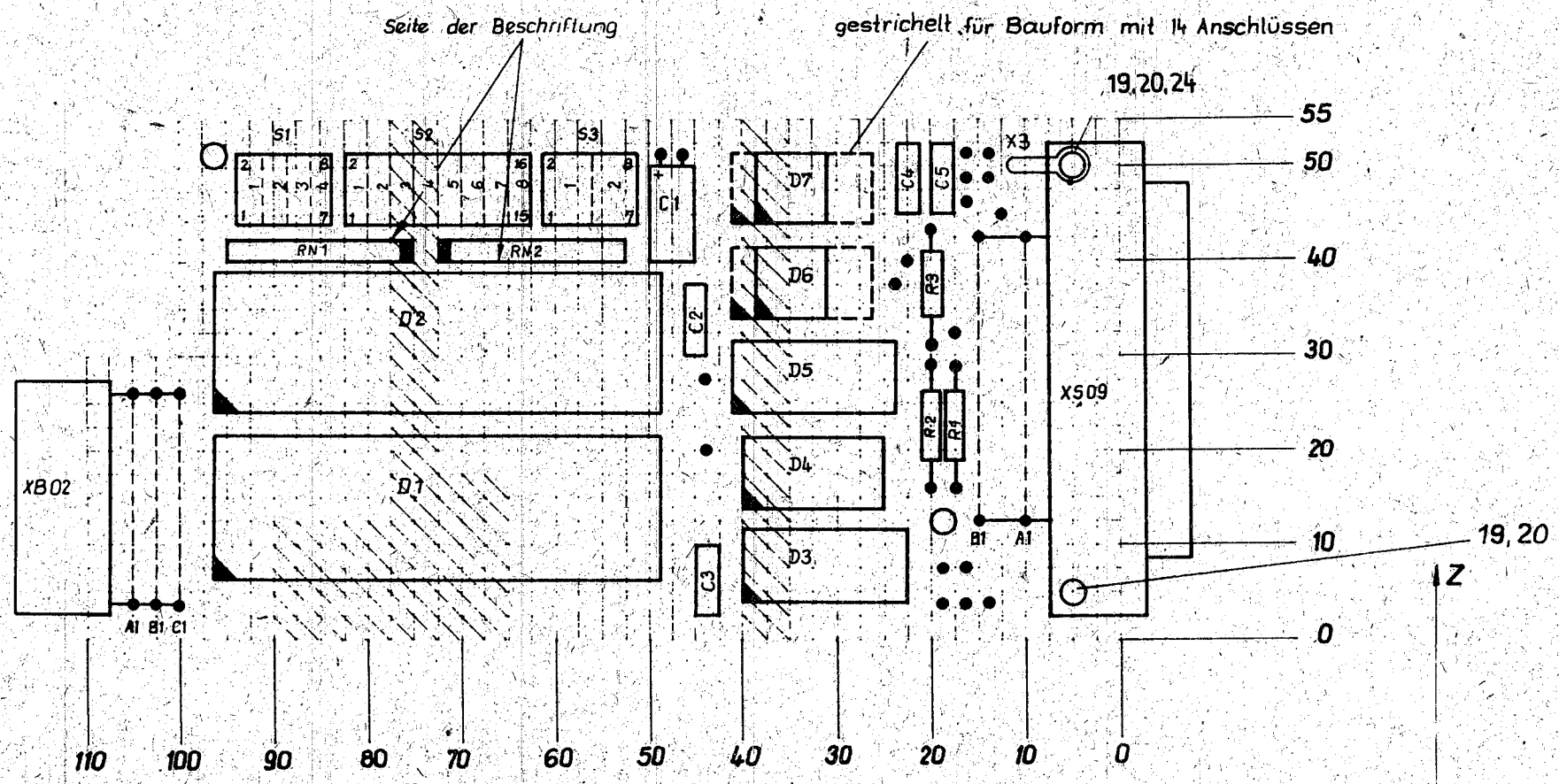

max. Bauhöhe 9,5mm außer gek. Bereiche 8mm
Keramikkondensatoren wenn erforderlich umbiegen

gültig für Leiterplatte 05-260-6201-5

Halbzeug/Werkstoff				Allg. Abw. für Maße ohne Toleranzang.	
0c	ND 1129	12.2.89		Benennung: 401.2 Belegungsplan	Maßstab 2:1
0b	ND 1085	17.5.84		Interface V24 (TGL Stecker mit 114/115)	Masse
AZ	Mitteilung	Datum	Name		
83	Datum	Name		Zeichnungs-Nr. 1.92.606202.6/09	VEB ROBOTRON Büromaschinenwerk Sömmerda
Bearb.	7.12.			63-260-6202-8	
Konstr.	12.12.	Huber			
Technol.					
Stand.				Ers. für	Ers. durch

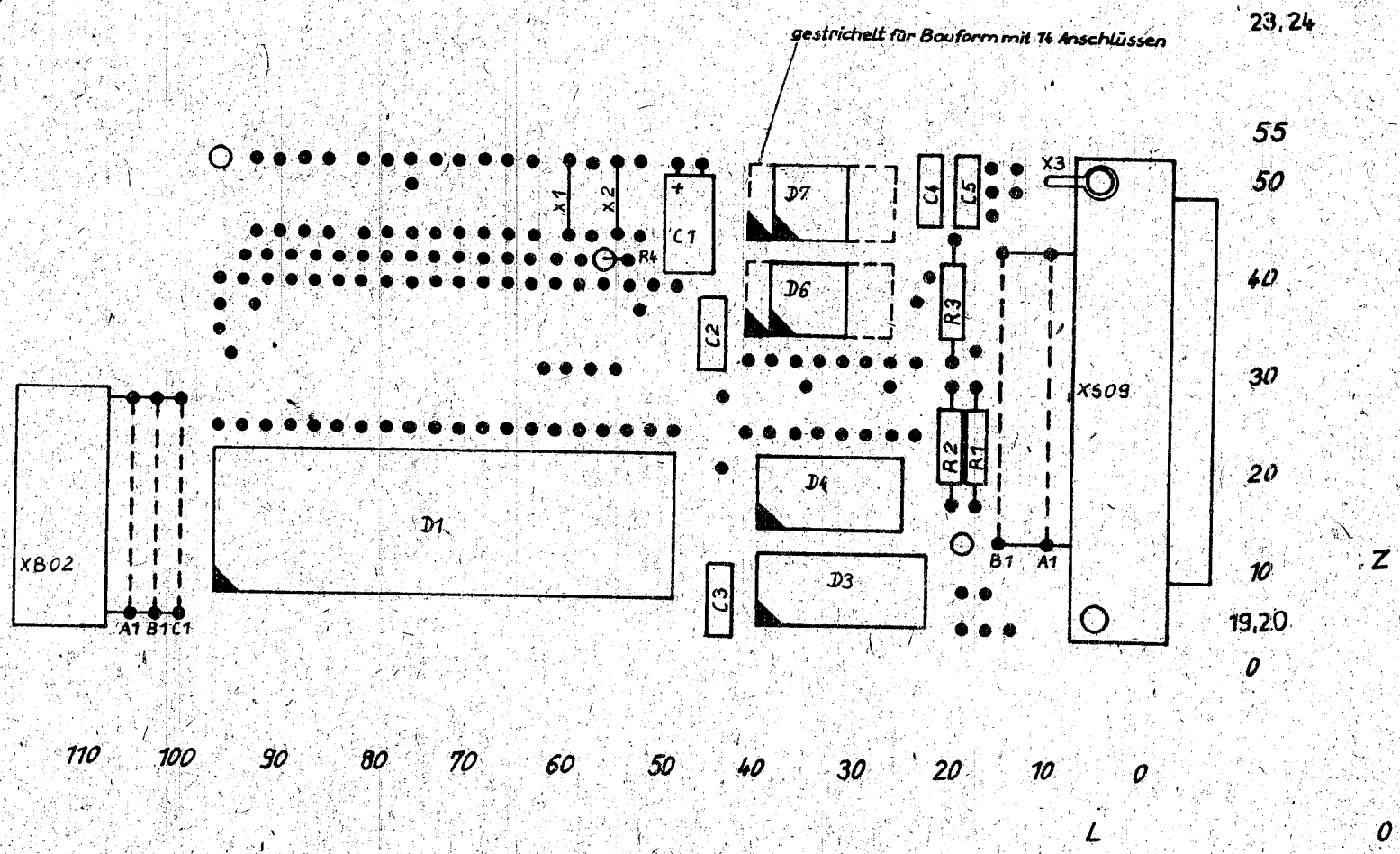

max. Bauhöhe 95mm außer gek. Bereiche 8mm
Keramikkondensatoren wenn erforderlich umbiegen

gültig für Leiterplatte 05-260-6201-5

0 ND 1129 5385	401.2 Belegungsplan Interface V24 (mit TGL-Stecker 0.DIL)	2:1	
1984 21.11. Klaus 21.11. Teuchert	1.92.606217.1/09 63-260-6217-3	VEB Robotron Büromaschinenwerk Sömmerda	
		EG18	

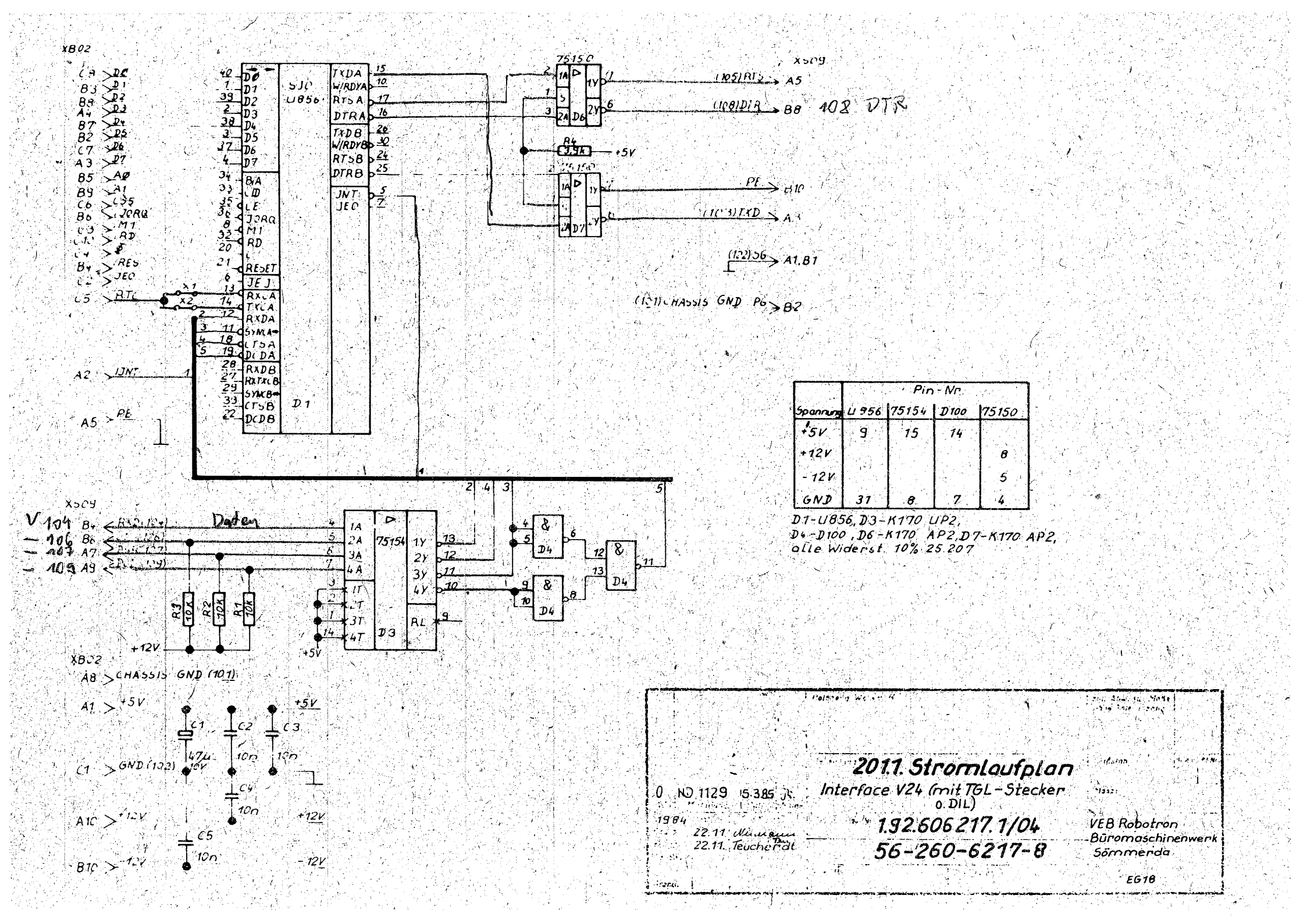

Spannung	Pin-Nr. U 956	75154	D100	75150
+5V	9	15	14	
+12V				8
-12V				5
GND	31	8	7	4

D1-U856, D3-K170 UP2,
D4-D100, D6-K170 AP2, D7-K170 AP2,
alle Widerst. 10% 25.207

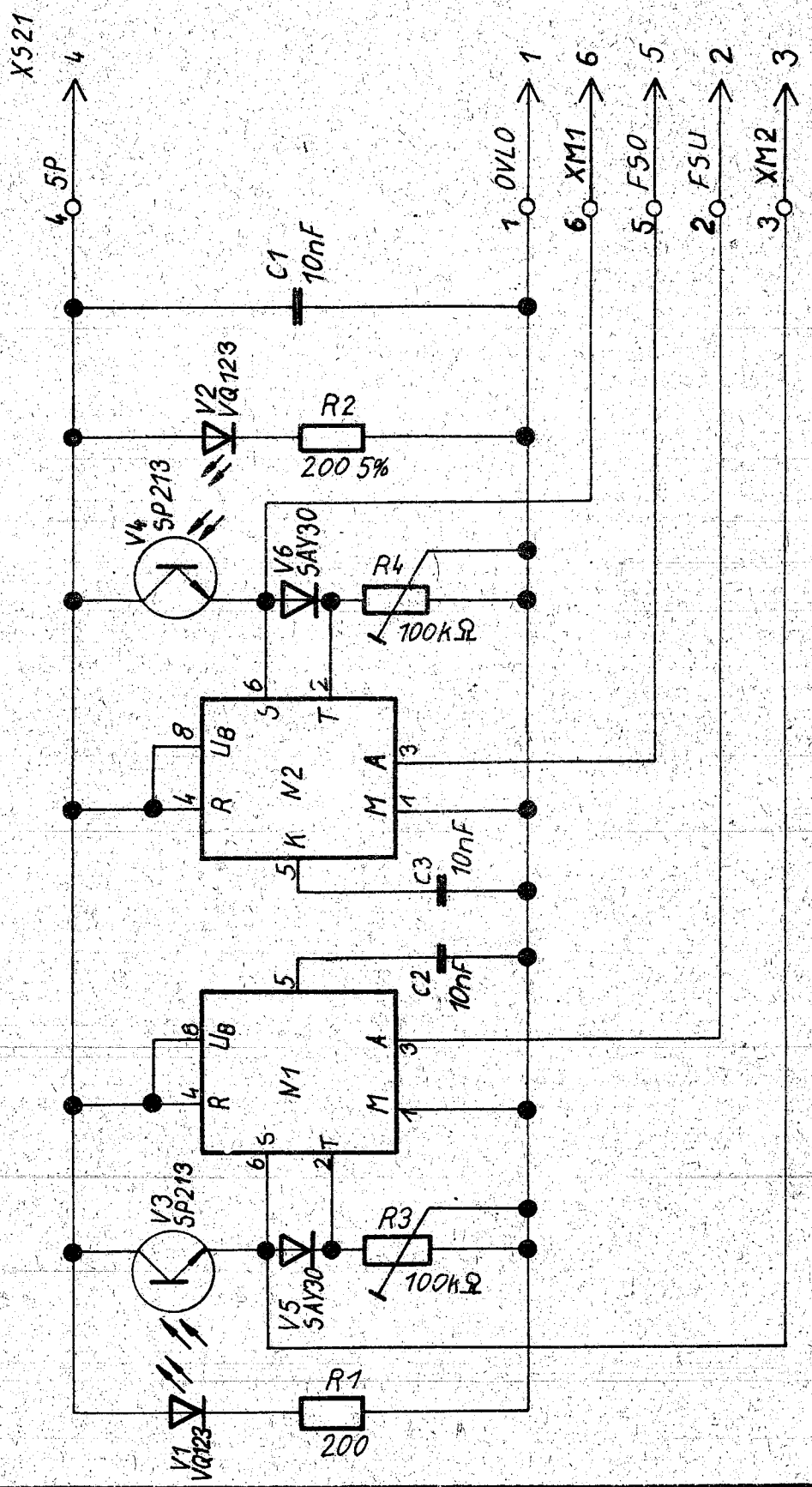

R1, R2 : 25.207 5%
R3, R4 : 10%

				1984	Tag	Name	Benennung: 201.1 Stromlaufplan Lichtschranke
				Gez.	20.01.	Nieuwenhuis	
				Geprüft	–"–	Rubelowski	
Oa.: ND5003		14.6.84	Nieuwenhuis	St. gepr.	26.6.84	Friedrich	
Ausgabe	Änd.-Mitt.-Nr.	Tag	Name	VEB Robotron Büromaschinenwerk Sömmerda			1.92.627300.3/04
				EG18			56-262-7300-1
							Ersatz für

VP Nr.

P Nr.

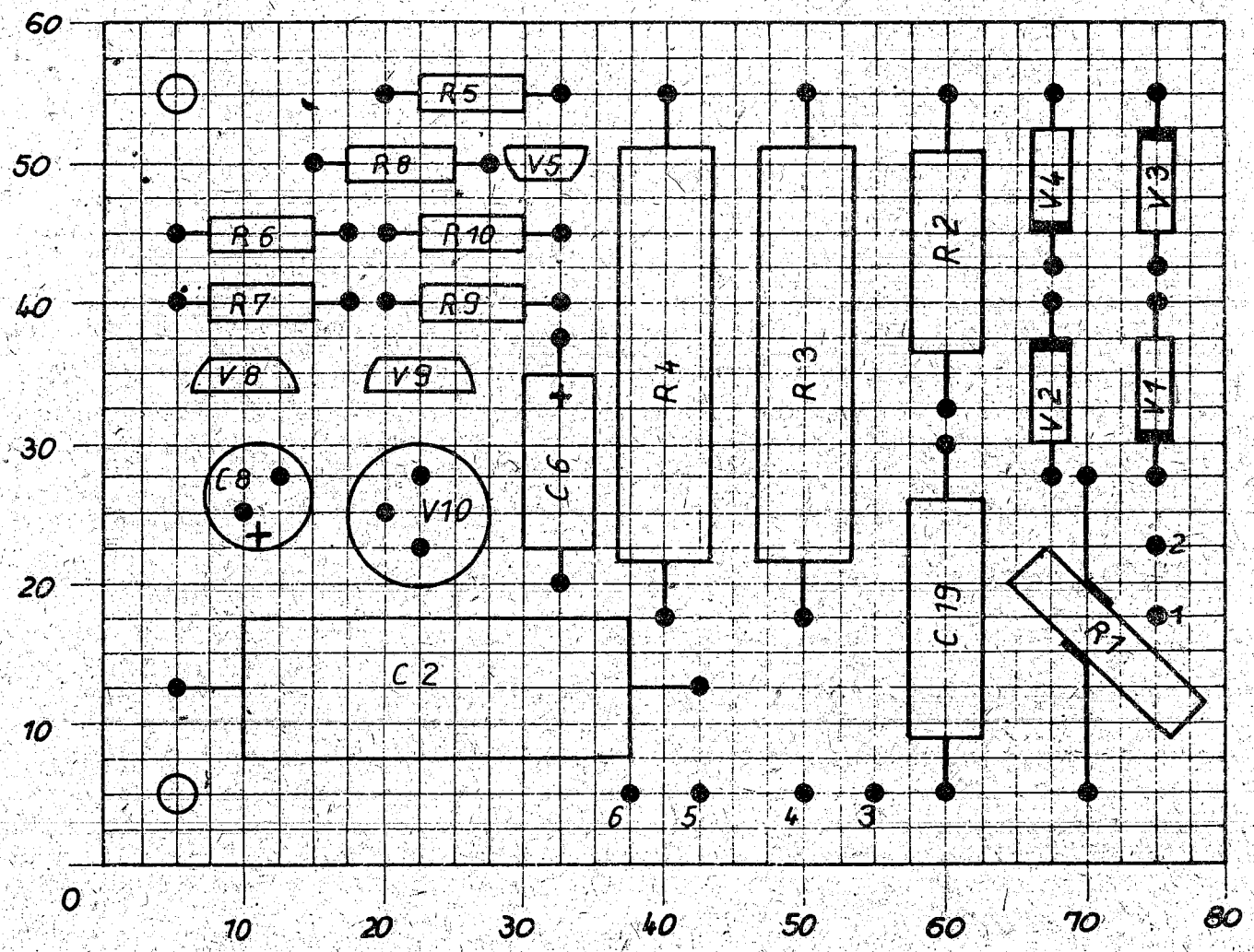

				Halbzeug/Werkstoff	zul. Abw. für Maße ohne Toleranzang.
0a ÄZ	NDS 016 Mitteilung	28.6.84 Datum	Name	Benennung 401.2 Belegungsplan Anlaufschaltung	Maßstab 2:1 / Bl.Anz. / Bl.Nr. / Masse
1984	Datum	Name		Zeichnungs-Nr. 1.92.628062.1/09 63-262-8062-3	VEB Robotron Büromaschinenwerk Sömmerda
Bearb.	28.06.	Miriam			
Konstr.	28.06.	Kühn / Œ.			
Technol.					
Stand.	13.7.84	Pichtard		Ers. für / Ers. durch	EG18

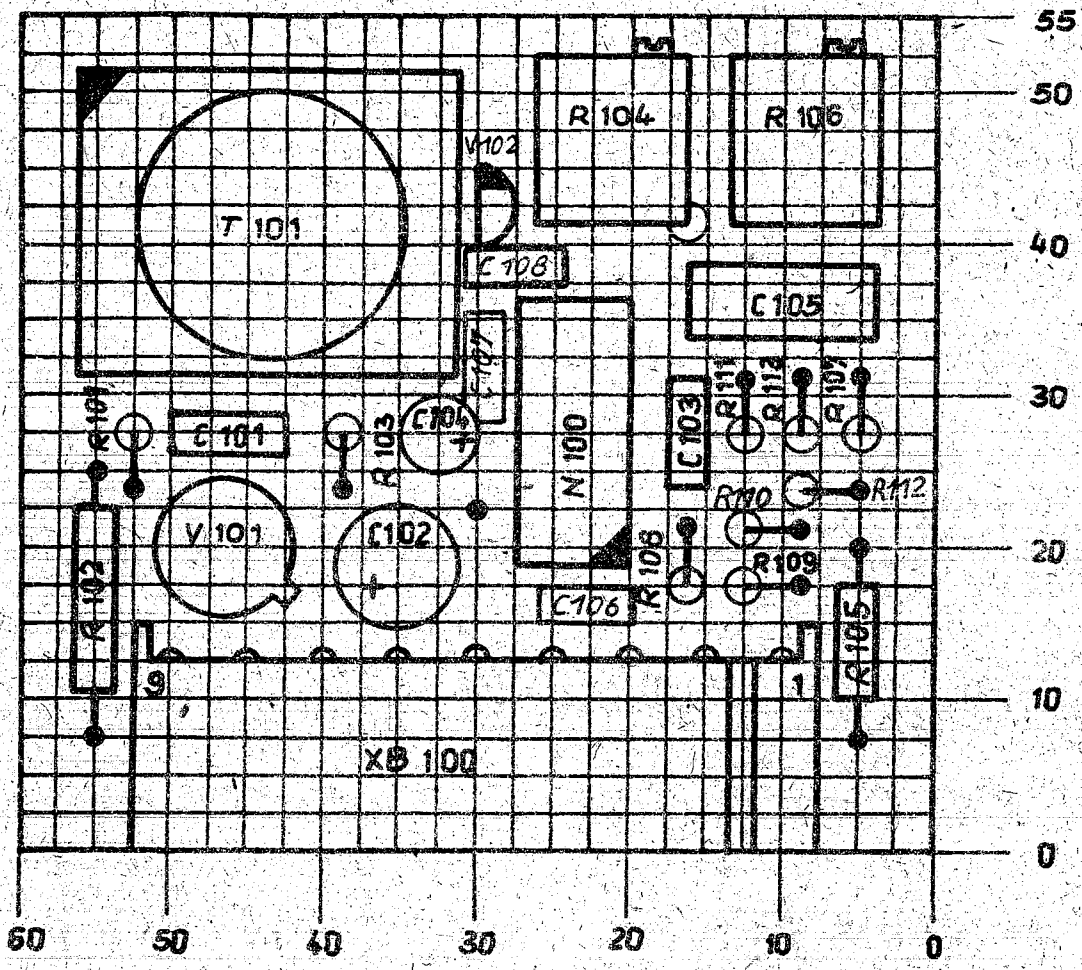

Ca	NDS 016 - 28.6.84		
ÄZ	Mitteilung	Datum	Name

BS	Datum	Name
Bearb.	10.8	Schro.
Konstr.	-"-	Kühn/R.
Technol.	1.3.	Schlenfeldt
	1.3	[illegible]
Stand.	13.7.84	Fischbach

Halbzeug/Werkstoff

Benennung

401.2 Belegungsplan

Regelschaltung

Zeichnungs-Nr. 1.92.628058.2 /09

63-262-8058-4

Ers. für

Ers. durch

zul. Abw. für Maße ohne Toleranzang.

Maßstab 2:1

Bl.Anz. Bl.Nr. 1

Masse

VEB Robotron Büromaschinenw. Sömmerda EG18