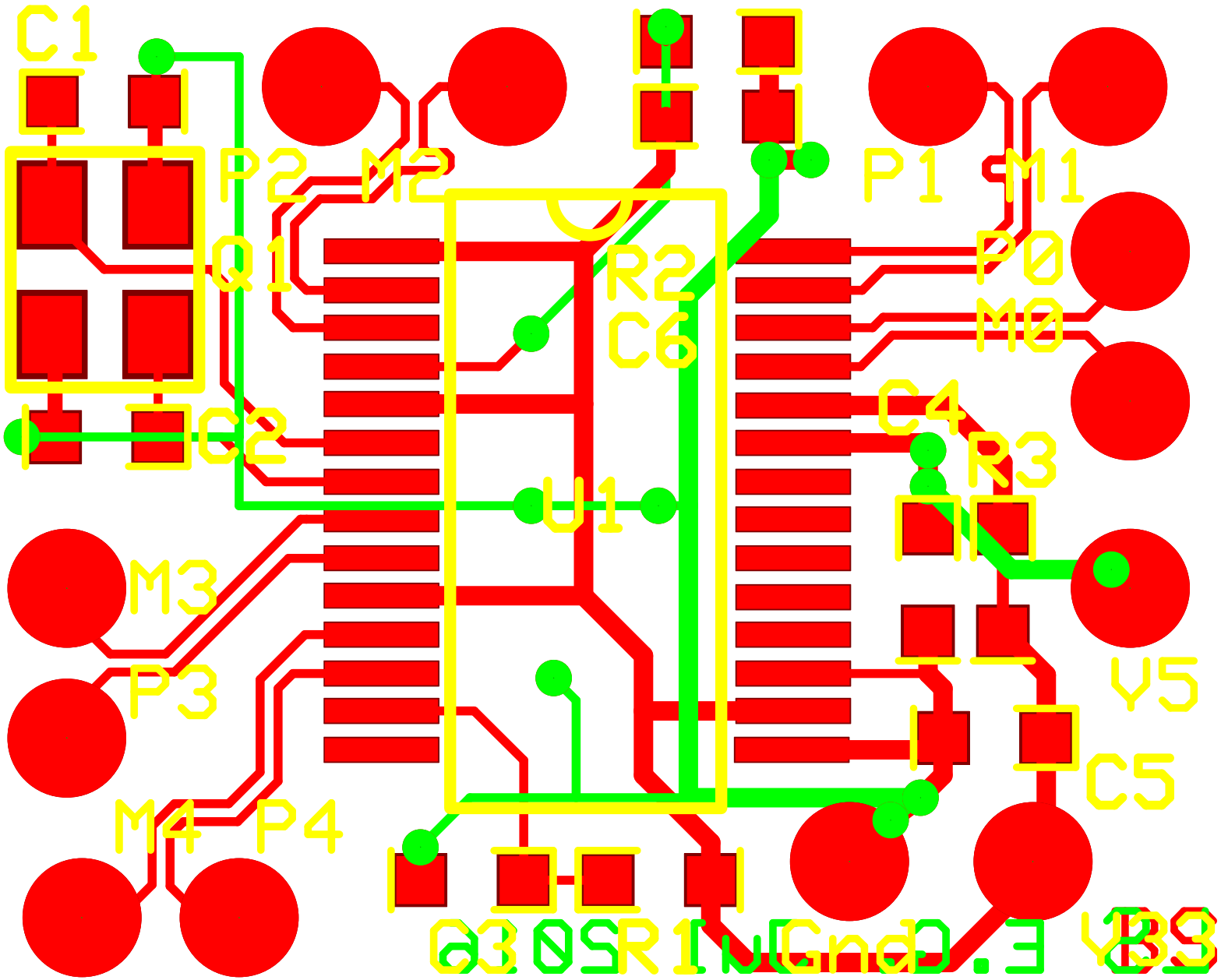
C1
P2
M2
Q1
C2
R2
C6
U1
P1
M1
P0
M0
C4
R3
M3
P3
M4
P4
V5
C5
Gnd